1 **Pufferspeicher** ♦ Accumulators type buffer Tank ♦ Serbatoio d'accumulo Puffer ♦ Accumulateur Puffer

PS

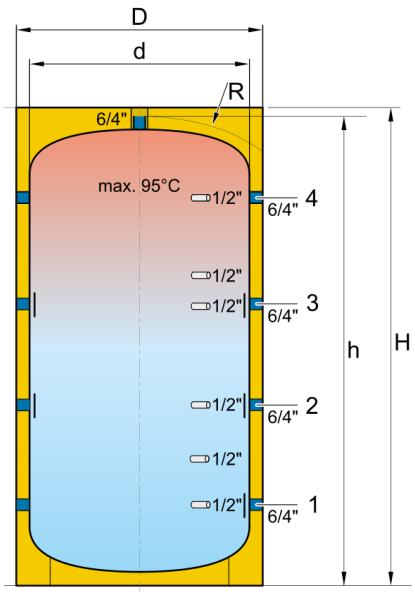

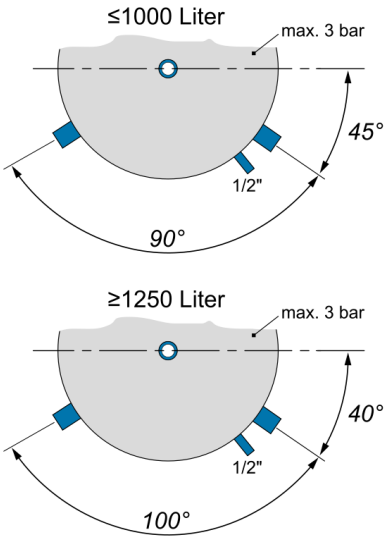

PSZ

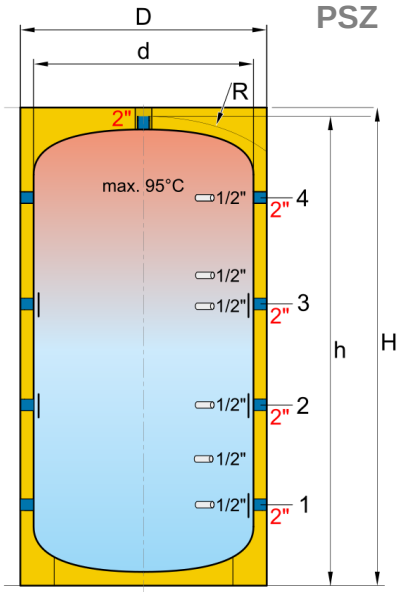

PSR

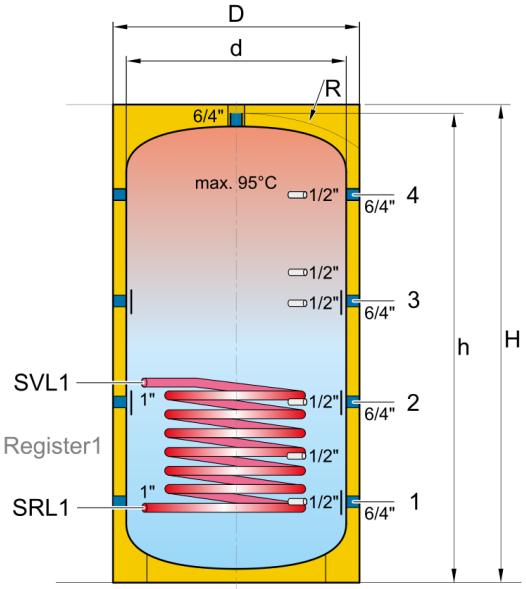

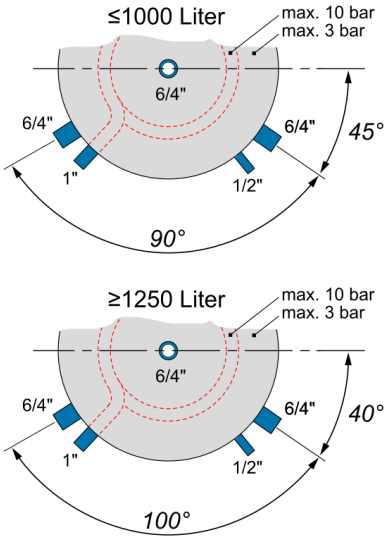

Typ ♦ Type ♦ Tipo ♦ Type		**600**	**800**	**1000**	**1250**	**1500**	**2100**	**3000**	**4000**	**5000**
PS / PSR	kg	84 / 103	97 / 103	114 / 156	146 / 189	162 / 210	225 / -	280 / -	431 / -	504 / -
D	mm	940	1030	1030	1200	1250	1350	1500	1650	1850
d	mm	700	790	790	950	1000	1100	1250	1400	1600
Isolierung Stärke	mm	120	120	120	125	125	125	125	125	125
H	mm	1755	1815	2145	2100	2210	2450	2720	2895	2955
h	mm	1645	1686	2041	2017	2152	2376	2635	2818	2880
R	mm	1690	1740	2090	2090	2210	2450	2705	2910	3010
SVL1 (1")	mm	724	801	971	970	1000	-	-	-	-
SRL1 (1")	mm	224	256	300	300	350	-	-	-	-
4	mm	1394	1426	1720	1700	1750	2025	2250	2387	2400
3	mm	994	1026	1249	1239	1285	1489	1700	1837	1770
2	mm	594	626	844	784	900	959	950	1087	1120
1	mm	224	256	300	300	350	325	350	487	540
Register1	m2	1,8	2,4	3	3	3,6	-	-	-	-
Art.Nr.	PS	1241 /	1242 /	1243 /	12330 /	1234 /	1235 /	1236 /	1237 /	1238 /
	PSR	1211 /	1212 /	1213 /	12230 /	1224 /	- /	- /	- /	- /
	PSZ	-	-	-	-	1234-2-Zoll	1235-2-Zoll	1236-2-Zoll	1237-2-Zoll	1238-2-Zoll

Alle Anschlüsse Innengewinde ♦ All connections have internal threads ♦ Tutti i raccordi hanno filetti interni ♦ Tous les raccordements filetage interne

2 **Schichtpufferspeicher** ♦ Stratified buffer tank ♦ Serbatoio d'accumulo stratificato ♦ Accumulateur stratifié

SPS

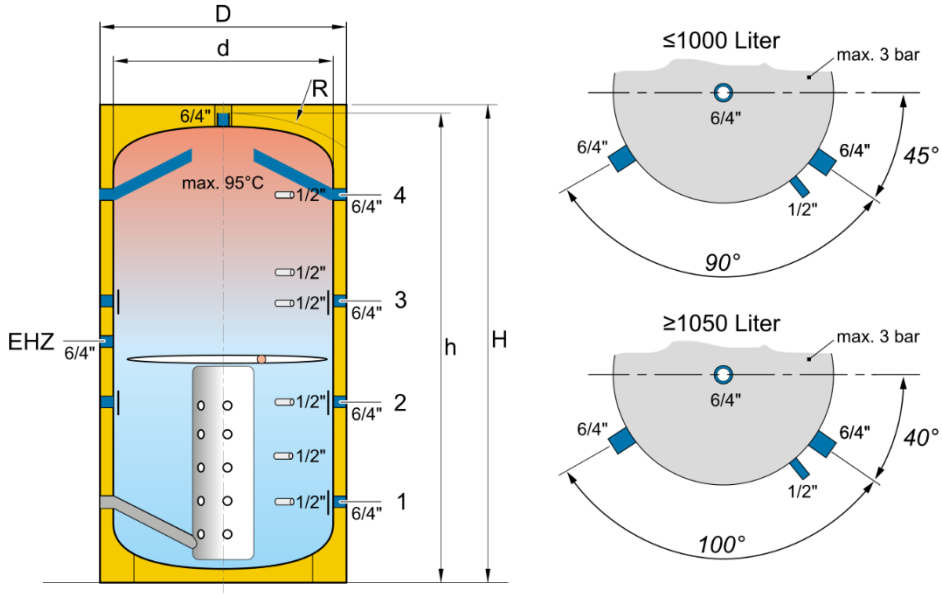

Alle Anschlüsse Innengewinde ♦ All connections have internal threads ♦ Tutti i raccordi hanno filetti interni ♦ Tous les raccordements filetage interne

SPS-2R

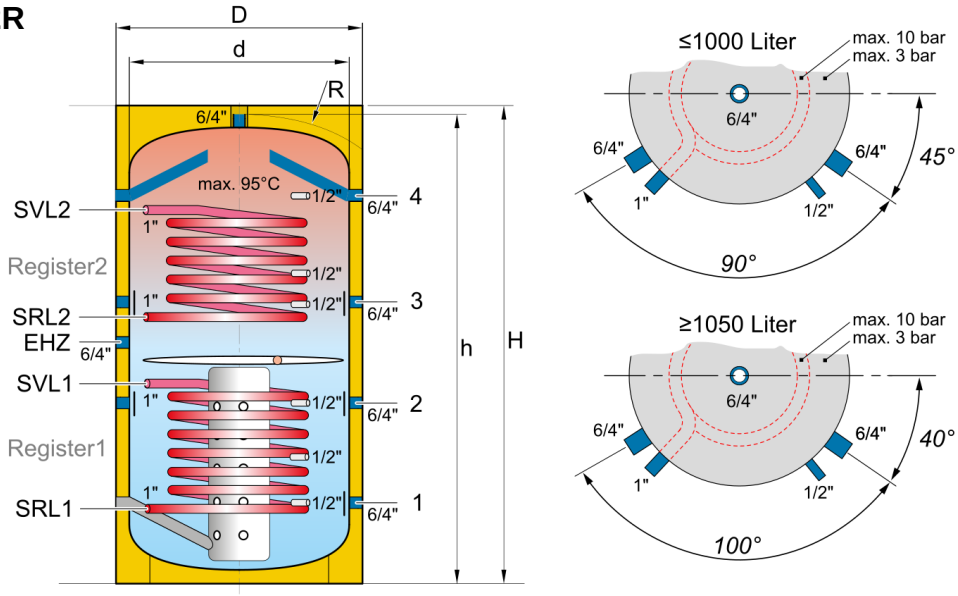

Typ ♦ Type ♦ Tipo ♦ Type		**600**	**800**	**1000**	**1050**	**1250**	**1500**
SPS / SPS-2R	kg	99 / 148	112 / 169	132 / 204	137 / 209	162 / 240	182 / 266
D	mm	940	1030	1030	990	1200	1250
d	mm	700	790	790	790	950	1000
Isolierung Stärke		120	120	120	100	125	125
H	mm	1755	1815	2145	2200	2100	2225
h	mm	1645	1686	2041	2141	2017	2152
R	mm	1690	1740	2090	2170	2090	2210
SVL2 (1")	mm	1344	1386	1720	1755	1700	1750
SRL2 (1")	mm	994	1026	1180	1215	1160	1240
EHZ (6/4")	mm		866	1040		1085	1128
SVL1 (1")	mm	724	801	970	980	970	1000
SRL1 (1")	mm	224	256	300	310	300	350
4 (6/4")	mm	1394	1426	1720	1910	1700	1750
3 (6/4")	mm	994	1026	1249	1375	1239	1285
2 (6/4")	mm	594	626	844	844	784	900
1 (6/4")	mm	224	256	300	310	300	350
Register2	m2	1,2	1,8	2,4	2,4	2,4	2,4
	L	-	15,9	19,8		19,8	23,7
Register1	m2	1,8	2,4	3	3	3	3,6
	L	-	11,9	15,9	15,9	15,9	15,9
Art.Nr. (SPS / SPS-2R)		12141 / 12141-2R	12142 / 12142-2R	12143 / 12143-2R	12232 / 12222-2R	12133 / 12123-2R	12134 / 12124-2R

3 **Wärmepumpenspeicher** ♦ Heat pump storage tank ♦ Bollitore ad accumulo per ACS ♦ Réservoir de pompe à chaleur

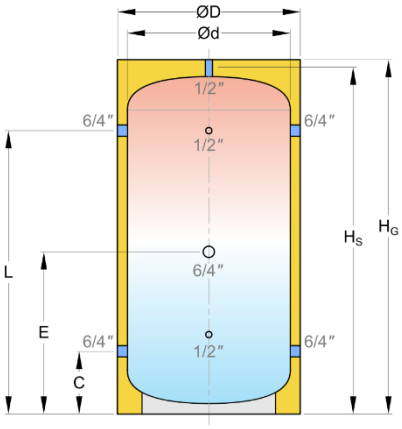

Inhalt/ volume Liter	Art.Nr.	Ød mm	ØD mm	C mm	E mm	L mm	H_S mm	H_G mm	Gewicht/ weight kg	Kippmaß/ tilt dimension mm
200	1252	500	600	210	585	960	1189	1189	47	1332
500	1255	650	750	221	796	1371	1620	1631	70	1795

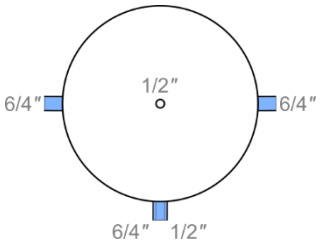

- Inkl. aufgeschäumter Isolierung 50 mm stark; Max. Betriebsdruck Puffer: 6 bar; Anschlüsse sind Innengewinde
- Incl. foamed insulation 50 mm thick; Max. operating pressure buffer: 6 bar; Connections are internal thread
- Incl. foamed insulation 50 mm thick; Max. operating pressure buffer: 6 bar; Connections are internal thread
- Avec isolation en mousse de 50 mm d'épaisseur ; Tampon de pression de service maxi : 6 bar ; Les connexions sont des fils internes

4 Isolierung ♦ Insulation ♦ Isolamento ♦ Isolation

4.1 Bereitschafts-Wärmeaufwand ♦ Dispendio disponibilitá calore secondo ♦ Dispendio disponibilitá calore secondo ♦ Perte de chaleur de préparation selon

	600 L	800 L	1000 L	1050 L	1250 L	1500 L	2100 L
Bereitschafts-Wärmeaufwand >>	**1,93**	**2,17**	**2,42**	**3,55**	**3,19**	**3,79**	**4,56**

Bereitschafts-Wärmeaufwand nach EN 12897 B (Mittlere Speichertemperatur 65°C, Mittlere Raumtemperatur 20°C, Temperaturdifferenz 45°C)

Standby calorific expenditure according to EN 12897 B (Average tank temperature 65°C, average room temperature 20°C, temperature difference 45°C)

Dispendio disponibilitá calore secondo EN 12897 B (Temperatura media accumulo 65°C, Temperatura media ambiente 20°C, Differenza temperatura 45°C)

Perte de chaleur de préparation selon EN 12897 B (Température de ballon moyenne 65°C, température ambiante moyenne 20°C, différence de température 45°C)

4.2 Brandschutzklasse ♦ Fire protection classification ♦ Classe antincendio ♦ Classe de protection

Brandschutzklasse nach DIN4102 Fire protection classification according to DIN4102 Classe antincendio secondo DIN4102 Classe de protection-incendie selon DIN4102	**B2**

5 **Entsorgung** ♦ Disposal ♦ Smaltimento ♦ élimination

DE: Das Verpackungsmaterial sowie das Produkt nach Ablauf der Nutzungsdauer fach- und umweltgerecht entsorgen. Fragen Sie Ihren Fachhandwerker/Fachhändler oder regionale Behörden betreffend der geltenden Vorschriften und der Entsorgungsmöglichkeiten.

EN: The packaging material and the product must be disposed professionally and environmentally suitable at the end of the life period. Ask your professional or your proper authority for valid regulations and disposal possibilities.

IT: L'imballaggio e il prodotto devono essere eliminati a regola d'arte e compatibile con l'ambiente dopo il periodo di utilizzo. Chiedere al Suo professionista o alla Sua autorità locale relative alle prescrizioni vigenti e possibilità per l'eliminazione.

FR: Le matériau d'emballage et les spécialistes des produits à la fin de la vie de service et éliminer correctement. Demandez à votre entrepreneur / revendeur ou les autorités régionales concernant les règlements applicables et les options d'élimination.

6 ErP Produktdaten ♦ Data sheet ♦ Scheda prodotto ♦ Fiche de données

Gemäß Verordnung Nr. 812/2013 ♦ According to regulation No. 812/2013 ♦ Secondo Regolamento Delegato No. 812/2013 ♦ Conformément au règlement n° 812/2013

Benennung ♦ Designation ♦ Tipologia ♦ Désignation		**Artikel Nr.** ♦ Article No. ♦ Cod. art. ♦ Référence	**Energie- Effizienz- Klasse** ♦ Energy efficiency class ♦ Classe di efficienza energetica ♦ Classe d'efficacité énergétique	**Warmhaltverlust** ♦ Standing loss ♦ Dispersione ♦ Déperdition de chaleur [W]	**Volumen** ♦ Volumes ♦ Volume ♦ Volume [l]
Pufferspeicher ♦ Accumulators type buffer Tank ♦ Serbatoio d'accumulo Puffer ♦ Accumulateur Puffer	PS 200_PU	1252	B	61	205
	PS 500_PU	1255	C	92	490
	PS 600	1241	B	80	571
	PS 800	1242	B	90	732
	PS 1000	1243	B	101	925
	PS 1250	12330	C	133	1284
	PS 1500	1234	C	158	1515
	PSR 600	1211	B	80	571
	PSR 800	1212	B	90	732
	PSR 1000	1213	B	101	925
	PSR 1250	12230	C	133	1284
	PSR 1500	1224	C	158	1515
Schichtpufferspeicher ♦ Stratified buffer tank ♦ Serbatoio d'accumulo stratificato ♦ Accumulateur stratifié	SPS 600	12141	B	80	571
	SPS 800	12142	B	90	732
	SPS 1000	12143	B	101	925
	SPS 1050	12232	C	148	979
	SPS 1250	12133	C	133	1284
	SPS 1500	12134	C	158	1515
	SPS-2R 600	12141-2R	B	80	571
	SPS-2R 800	12142-2R	B	90	732
	SPS-2R 1000	12143-2R	B	101	925
	SPS-2R 1050	12222-2R	C	148	979
	SPS-2R 1250	12123-2R	C	133	1284
	SPS-2R 1500	12123-2R	C	158	1515

7 Druckverlust Solarregister ♦ Pressure loss solar coils ♦ Perdita di pressione scambiatori solari ♦ Perte de pression des échangeurs solaires

Druckverluste Solarregister ♦ Pressure loss solar coils ♦ Perdita di pressione scambiatori solari
Wasser bei 20°C ♦ Water at 20°C ♦ Con acqua a 20°C

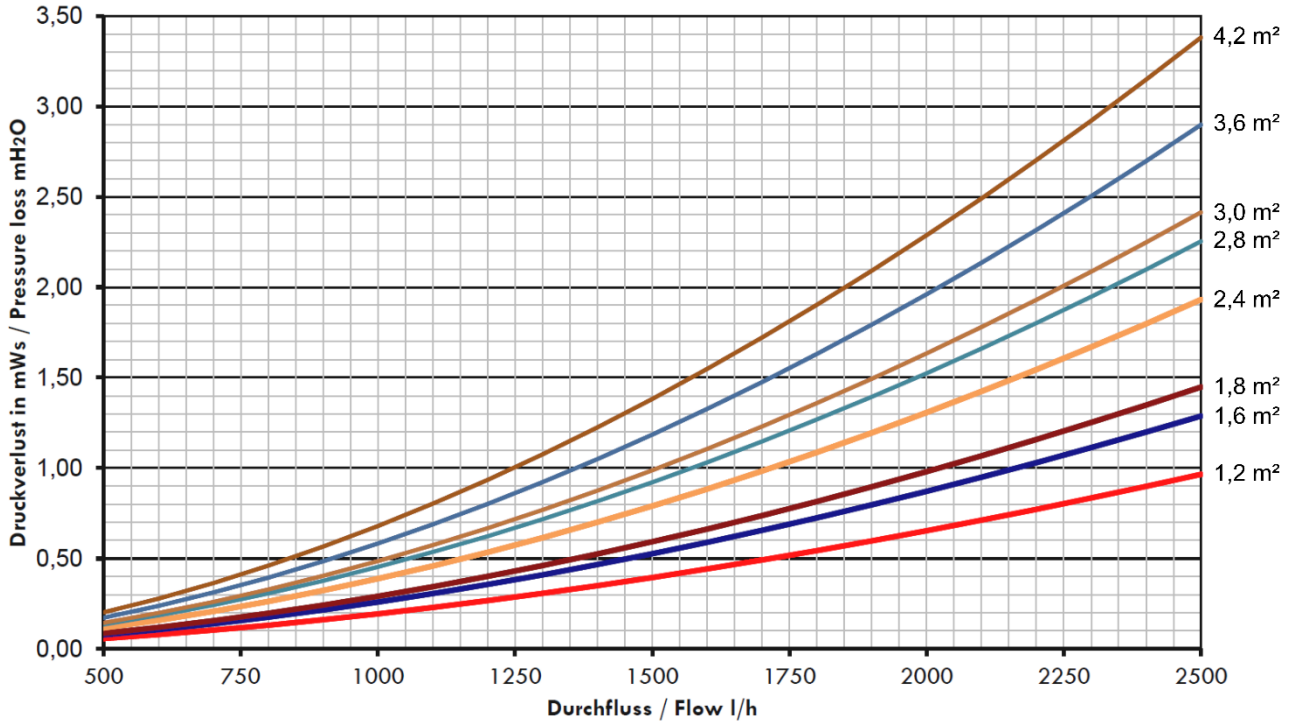

8 **Garantiepass** ♦ Warranty card ♦ Pass di garanzia per accumulatori ♦ Carnet de garantie

DE

Mit den SOLARFOCUS Puffer- und Trinkwasserspeichern (TWS) haben Sie sich für Spitzenqualität aus hochwertigen Materialien entschieden. Die Produkte unterliegen strengster Materialprüfung und hohen Qualitätsanforderungen. Dadurch wird die erwartete Standzeit und Betriebssicherheit bei weitem übertroffen.

Für die Speicher von SOLARFOCUS gelten folgende Garantiebestimmungen

- **2 Jahre** (vom Zeitpunkt der Übergabe an) nach Auftreten nicht reparabler Schäden garantieren wir den Ersatz des Produktes, den kostenlosen Transport und eine angemessene Rückerstattung der Austauschkosten.
- Für den Zeitraum **vom 3. bis zum 5. Jahr** nach der Übergabe wird der Ersatz des defekten Behälters zugesichert. Austauschkosten und Transportkosten gehen zu Lasten des Käufers.

Die Garantieleistungen können nur in Anspruch genommen werden, wenn folgende Punkte beachtet werden

- Garantiebeginn ist ausnahmslos das Datum des SOLARFOCUS-Lieferscheines.
- Installation und Inbetriebnahme müssen durch einen konzessionierten Heizungsbauer erfolgen.
- Korrosion durch unsachgemäßen Einbau von Wärmetauschern oder ähnlichen Geräten ist von jeglicher Garantie ausgenommen. Beim Einbau von Wärmetauschern ist darauf zu achten, dass selbige durch nicht leitendes Material vom Speicher, wie auch von den zuführenden Wasserleitungen elektrisch getrennt sind.
- Der Speicher muss in einem leicht zugängigen und dimensionsgerechten Raum eingebaut werden, der fachgerechte Wartung, Reparatur und eventuell Austausch des Produktes problemlos ermöglicht. Alle bauseitigen Hindernisse (die diese Arbeiten behindern) sind von Käufer/Bauherr auf eigene Kosten zu beseitigen. Diese Kosten (im Falle einer berechtigten Reklamation) liegen nicht in der Verantwortung des Verkäufers und können nicht übernommen werden. Um im Fall von Wasseraustritt Schäden zu vermeiden einen Bodenablauf in diesem Raum vorsehen, bzw. Auffangbehälter mit Wasserablauf.
- Maximale Speichertemperatur 90°C (Achtung bei Trinkwasserspeicher: ab 65°C erhöhte Kalkausscheidung, wodurch die Wärmetauscherleistung reduziert wird).
- Achten Sie beim Einbau der Sicherheitseinrichtungen (Expansionsgefäß, Sicherheitsventil) auf Norm- und Herstellerangaben.

Für Pufferspeicher gilt zusätzlich

Das Heizungswasser muss die Forderungen laut ÖNORM H5195/VDI2035 erfüllen.

Für Trinkwasserspeicher gilt zusätzlich

- TWS mit Fremdstromanode: Die Anode
  - muss monatlich auf Funktion geprüft werden: Optische Kontrolle, ob die grüne LED leuchtet.
  - muss elektrisch leitend mit dem Speicher verbunden sein.
  - muss mit dem Potentialausgleich der Hausinstallation verbunden sein.
- TWS mit Magnesium-Opferanode. Die Anode
  - muss jährlich geprüft werden (Aufzeichnung der Prüfungen: siehe Tabelle unterhalb).
  - muss elektrisch leitend mit dem Speicher verbunden sein.
- Der Speicher dient ausschließlich der Erwärmung von Trinkwasser und ist nach Bedarf zu entkalken.
- Folgende Trinkwasser-Grenzwerte (Wasser für menschlichen Gebrauch) müssen eingehalten werden:

Parameter	Grenzwert
Gesamthärte	> 6°dH; ab 17°dH wird eine Wasser-Aufbereitung empfohlen
pH-Wert	6,5 – 9,5
Elektrische Leitfähigkeit	> 200 µS/cm (bei 20°C)

- Für den Hygiene-Kombispeicher HYKO gelten folgende Trinkwasser-Grenzwerte:

Parameter	Grenzwert
Gesamthärte	< 14°dH
pH-Wert	5,5 - 9,5
Elektrische Leitfähigkeit	10 – 500 µS/cm
Chlorid bis 70°C - Cl	< 70 mg/l (ppm)
Sulfate- SO_2	< 100 mg/l (ppm)
Eisen – Fe	< 0,2 mg/l (ppm)
Mangan – Mn	< 0,1 mg/l (ppm)
Freies Chlorgas – Cl2	< 3 mg/l (ppm)

Speicher-Daten

SerienNr.	Installiert am
RechnungsNr.	Installiert von

Kontrolle der Magnesium-Opferanode bei Trinkwasserspeichern

Nach:	12 Monaten	24 Monaten	36 Monaten	48 Monaten	60 Monaten
Am:					
Von:					

EN

In choosing the SOLARFOCUS buffer and DHW tank, you have selected top quality based on premium materials. The products are subject to very strict material testing and high quality requirements. This means that the expected lifetime and operational safety of the products is far exceeded.

The following warranty provisions apply for SOLARFOCUS tanks

- We guarantee to replace the product as well as to provide free shipping and reimbursement of reasonable installation costs for a period of **2 years** (beginning from the time of handover) in the event of irreparable damage.
- The warranty also covers replacement of defective boilers for the period covering the **3rd to 5th years** after the time of handover. Installation costs and shipping costs are the responsibility of the buyer.

Warranty claims can only be made insofar as the following points are observed

- The begin of warranty is the date of the SOLARFOCUS delivery note.
- Installation and commissioning must only be undertaken by a licensed heating engineer.
- Corrosion due to improper installation of heat exchangers or similar equipment is excluded from any warranty. During installation of heat exchangers it is important to ensure that they are electrically insulated from non-conductive tank materials as well as from the feeding water pipes.
- The product must be installed in an easily accessible place with reasonable dimensions in order to allow the proper maintenance, repair and possible replacement. All obstacles that hinder this work have to be eliminated from the buyer or his client at their own expense. These costs, even in case of a justified complaint, are not the responsibility of the seller and cannot be claimed. This room should be provided, for the case of possible water leakage, with a floor drain and when not possible with collection vessel with a corresponding drain to avoid structural damages.
- Maximum tank temperature is 90°C (Caution: for DHW tank, from 65°C increased limescale precipitation, whereby heat exchanger performance is reduced).
- Observe standards and the manufacturer's instructions when installing safety devices (expansion tank, safety valve).

The following also applies for buffer tanks

The heating water must fulfil requirements according to ÖNORM H5195/VDI2035.

The following also applies for DHW tanks

- DHW tank with current anode: The anode
  - must be checked every month to ensure that it is working correctly: visual check as to whether the green LED is lit up.
  - must be electronically connected with the tank.
  - must be connected with the potential equalisation for the house installation.
- DHW tank with magnesium sacrificial anode. The anode
  - must be checked every year (for recording of tests, see table below)
  - must be electronically connected with the tank.
- The tank is used only to heat up DHW and must be descaled as necessary.
- The following DHW thresholds (water for human use) must be complied with:

Parameter	Threshold
Total hardness	> 6°dH; 17°dH or above, water preparation is recommended
pH value	6.5 – 9.5
Electrical conductivity	> 200 µS/cm (at 20°C)

- The following DHW thresholds apply for the *HYKO* hygiene combination tank:

Parameter	Threshold
Total hardness	< 14°dH
pH value	5.5 - 9.5
Electrical conductivity	10 – 500 µS/cm
Chloride up to 70°C - Cl	< 70 mg/l (ppm)
Sulphate – SO_2	< 100 mg/l (ppm)
Iron – Fe	< 0.2 mg/l (ppm)
Manganese – Mn	< 0.1 mg/l (ppm)
Free chlorine gas – Cl2	< 3 mg/l (ppm)

Tank data

Manufacturing number	Installed on the:
Invoice number	Installed by:

Checking the magnesium sacrificial anode in DHW tanks

After:	12 months	24 months	36 months	48 months	60 months
On:					
By:					

IT

Con la gamma di puffer e bollitori per acqua calda sanitaria di SOLARFOCUS siete in possesso di qualità superiore composta da materiali di altissima qualità. I prodotti sono sottoposti a controlli severi dei materiali di prima qualità. Perciò la sicurezza di esercizio e la longevità vengono superati di parecchio.

Per i prodotti di accumulo di SOLARFOCUS valgono le seguenti norme di garanzia

- 2 anni (dal momento della consegna) in caso di guasti irreparabili garantiamo la sostituzione del prodotto, il trasporto gratuito ed i costi di manodopera.
- Per il periodo a partire dal terzo al quinto anno dopo la consegna viene garantita la sostituzione del prodotto. I costi di sostituzione e per il trasporto vanno a carico del acquirente.

La garanzia è valida solo se vengono osservati e rispettati i seguenti punti

- La data d'inizio della garanzia è la data del documento di trasporto di SOLARFOCUS.
- Installazione ed avviamento devono essere eseguiti da un installatore abilitato.
- Corrosione causata dall'installazione impropria di scambiatori di calore e simili è fuori da ogni garanzia. Nel caso di installazione di scambiatori di calore è da prevedere che gli stessi vengano divisi con materiale non conducente e che siano divisi elettricamente dalle tubazioni dell'acqua
- Il serbatoio deve essere installato in un ambiente dimensionalmente accessibile, ed adatto ad una eventuale sostituzione del prodotto medesimo. Nel caso di impedimenti strutturali che non permettano lavori di manutenzione o di sostituzione, sarà cura del cliente eliminarli a proprie spese. Il Venditore non è tenuto in nessun caso a sostenere questi costi. Tale locale deve tenere conto di un'eventuale fuoriuscita di acqua dall'impianto: per questo motivo deve essere prevista una piletta a pavimento o, se non possibile, un raccoglitore di acqua con idoneo scarico per evitare danni alla struttura.
- La temperatura massima dell'accumulo è di 90°C (Attenzione: da 65°C in poi c'è pericolo di formazione di calcare, la quale riduce il rendimento dello scambiatore di calore)
- Installando i dispositivi di sicurezza (vaso di espansione, valvola di sicurezza), fare attenzione alle indicazioni di norma e del produttore.

Ulteriori requisiti per accumulatori puffer

- L'acqua di riscaldamento deve rispettare la norma ÖNORM H5195/VDI2035.

Ulteriori requisiti per bollitori ad accumulo per ACS

- Bollitori ACS con anodo a corrente impressa:
  - il funzionamento dell'anodo deve essere controllato una volta al mese: controllo visivo - LED verde acceso.
  - l'anodo deve essere collegato elettricamente all'accumulatore.
  - l'anodo deve essere collegato al collegamento equipotenziale dell'installazione di casa.

- Bollitore ACS con anodo sacrificale al magnesio il funzionamento dell'anodo
  - deve essere controllato una volta all'anno (registrazione dei controlli: veda tabella sottostante).
  - l'anodo deve essere collegato elettricamente all'accumulatore.

- Il bollitore ACS serve solo alla produzione di acqua calda sanitaria ed è da decalcificare in caso di bisogno.

- I seguenti valori limite per bollitori ACS (per l'acqua ad uso umano) devono essere rispettati:

Parametro	Valore limite
Durezza totale	> 6°dH; da 17°dH viene raccomandato il trattamento dell'acqua
Valore pH	6,5 – 9,5
Conducibilità elettrica	> 200 µS/cm (a 20°C)

- Per l'accumulatore igienico HYKO valgono i seguenti valori limiti:

Parametro	Valore limite
Durezza totale	≤ 14 °dH
Valore pH	5,5 - 9,5
Conducibilità elettrica	10 – 500 µS/cm
Cloruri fino a 70°C - Cl	< 70 mg/l (ppm)
Solfati- SO_2	< 100 mg/l (ppm)
Ferro – Fe	< 0,2 mg/l (ppm)
Manganese – Mn	< 0,1 mg/l (ppm)
Cloro libero residuo – Cl2	< 3 mg/l (ppm)

Dati dell'accumulo

No. di fabbricazione	Installato il:
No. della fattura	Installata da:

Controllo dell'anodo sacrificiale al magnesio per bollitore ACS

dopo:	12 mesi	24 mesi	36 mesi	48 mesi	60 mesi
il:					
da:					

FR

En vous décidant pour les accumulateurs tampon et d'eau fraîche (TWS) SOLARFOCUS vous avez opté pour un produit de pointe fabriqué avec des matériaux de qualité. Les produits sont soumis à un strict contrôle des matériaux et à des exigences de qualité élevées. Ceci permet d'accroître énormément la durée de vie et la fiabilité de fonctionnement de ces produits.

Les dispositions de garantie suivantes de SOLARFOCUS s'appliquent aux accumulateurs

- **2 ans** (à partir de la transmission du produit) après la survenance de dommages irréversibles, nous garantissons le remplacement du produit, son transport sans frais et un remboursement raisonnable des coûts de remplacement.
- Pour la période **entre 3 et 5 ans** après la transmission du produit, le remplacement de la cuve défectueuse est garanti. Les frais de remplacement et de transport sont à la charge de l'acheteur.

Les prestations de la garantie s'appliquent uniquement si les conditions suivantes sont réunies

- Le début de la garantie est toujours la date du bordereau de livraison de SOOLARFOCUS.
- L'installation et la mise en service doivent être réalisées par un chauffagiste agréé par nos soins.
- La corrosion due à un montage non conforme des échangeurs thermiques ou d'appareils similaires est exclue de la garantie. Il faut veiller lors du montage d'échangeurs thermiques que ceux-ci soient isolés électriquement de l'accumulateur ainsi que des canalisations d'eau d'alimentation par un matériau non conductible.
- Le produit doit être installé dans une pièce accessible et aux dimensions adaptées, même dans le cas où il soit nécessaire de remplacer le produit. Si la structure du local empêche l'exécution des travaux de manutention ou de remplacement, les coûts pour l'élimination des obstacles sont à la charge du client. Le Vendeur n'est pas obligé à se faire charge de ces coûts. Ce local doit être prévue, dans le cas d'une éventuelle fuite d'eau, avec un drain de plancher et lorsqu'il n'est pas possible avec un récipient de collecte avec un drain correspondant pour éviter des dommages structurels.
- La température maximale de l'accumulateur est 90°C (attention pour l'accumulateur d'eau fraîche : à partir de 65°C la présence de tartre s'accroît, ce qui réduit la performance de l'échangeur thermique).
- Veillez lors du montage des dispositifs de sécurité (vase d'expansion, valve de sécurité) aux normes et aux informations du constructeur.

S'applique en plus à l'accumulateur tampon

L'eau de chauffage doit satisfaire les spécifications selon ÖNORM H5195/VDI2035.

S'applique en plus à l'accumulateur d'eau fraîche

- TWS avec anode pour courant parasite : le fonctionnement
  - de l'anode doit être contrôlé chaque mois. Contrôle optique si la LED verte s'allume.
  - Elle doit être reliée électriquement avec l'accumulateur.
  - Elle doit être reliée avec la liaison équipotentielle de l'installation domestique.

- TWS avec anode réactive au magnésium. le fonctionnement
  - doit être contrôlé chaque année (enregistrement des contrôles: voir le tableau ci-dessous).
  - Elle doit être reliée électriquement avec l'accumulateur.

- L'accumulateur sert uniquement au réchauffement de l'eau fraîche et doit être détartrée le cas échéant.

- Les valeurs seuil de l'eau fraîche suivantes (eau potable) doivent être respectées :

Paramètre	Valeur seuil
Dureté	> 6°dH ; à partir de 17°dH un dispositif de traitement de l'eau est recommandé
pH	6,5 - 9,5
Conductivité électrique	> 200 µS/cm (à 20°C)

- Les valeurs seuil de l'eau fraîche suivantes s'appliquent à l'accumulateur combiné HYKO :

Paramètre	Valeur seuil
Dureté	< 14°dH
pH	5,5 - 9,5
Conductivité électrique	10 – 500 µS/cm
Chlorure jusqu'à 70°C - Cl	< 70 mg/l (ppm)
Sulfate- SO_2	< 100 mg/l (ppm)
Fer - Fe	< 0,2 mg/l (ppm)
Manganèse - Mn	< 0,1 mg/l (ppm)
Gaz chloré volatile - Cl2	< 3 mg/l (ppm)

Caractéristiques des accumulateurs

No de fabrication	Installée le :
No de facture	Installée par :

Contrôle de l'anode réactive au magnésium pour les accumulateurs d'eau fraîche

Après :	12 mois	24 mois	36 mois	48 mois	60 mois
Le :					
Par :					