Großkessel

maximus 150 - 300

Hackgut

oder

Pellets

oder

Miscanthus

+ Elektrostatischer Staubabscheider
+ Abgasrezirkulation
+ Vorschubrost

5 JAHRE SYSTEM GARANTIE

SOLARFOCUS®

Maximale Leistung

+ Gute Wärme wächst nach
+ Beste Emissionswerte
+ Industrieller Vorschubrost

Die richtige Auswahl des Heizungssystems ist eine wichtige Entscheidung für viele Jahre. Der Pellets- oder Hackgutkessel **maxi**mus ist der Wärmeerzeuger für große Anwendungsbereiche und besonders für industrielle Anlagen, Mehrfamilienwohnbau und für Kaskadenlösungen geeignet.

Die Technik

- Brennraumtemperaturüberwachung mit Rezirkulationsregelung
- Elektrostatischer Staubabscheider
- Touchscreen-Regelung mit Visualisierungsmöglichkeit auf Smartphones, PC und Tablets

Ihr Nutzen

- Richtungsweisende Technologie
- Die intuitive Regelung hilft Ihnen, ohne Komfortverlust Brennstoffkosten zu sparen
- Unabhängigkeit von fossilen Brennstoffen wie Öl und Gas

5 Jahre Systemgarantie

Heizkosten sparen und ein sicherer Betrieb sind uns ein großes Anliegen. Um einen effizienten Betrieb zu gewährleisten ist das Zusammenspiel aller Komponenten unverzichtbar. Aus diesem Grund gibt SOLARFOCUS 5 Jahre Systemgarantie auf alle von SOLARFOCUS gelieferten Komponenten. Voraussetzung: Ein Wärmeerzeuger, ein Speicher (Puffer oder Trinkwasserspeicher) und mindestens ein Zubehör (z.B. Pumpengruppe, Frischwassermodul).

Detaillierte Informationen finden Sie unter
www.solarfocus.com

5 JAHRE SYSTEM GARANTIE

Der leistungsstarke Biomassekessel

Innovationen aus Überzeugung zeichnen auch den **maxi**mus Kessel aus. Für eine reibungslose Verfeuerung sorgt ein Vorschubrost, auf dem der Brennstoff in der Brennkammer transportiert wird. Der Kessel kann dadurch verschiedenste Brennstoffe wie Pellets, Hackgut oder Miscanthus mit höchsten Wirkungsgraden und geringsten Emissionen verheizen. Brennraumtemperatur-Überwachung und integrierte Abgaszirkulation sorgen für eine stabile, kesselschonende Verbrennung auch bei sehr trockenen Materialien. Die Abgase werden mit einem elektrostatischen Staubfilter gereinigt. Dieser wird in regelmäßigen Abständen vollautomatisch gereinigt. Beide Technologien sind serienmäßig integriert. Das Saugzuggebläse mit EC-Motorentechnologie und Lambdasonde sorgen für eine effiziente und saubere Verbrennung in Voll- und Teillastbetrieb. Die gesamte Kesselregelung wird zentral und benutzerfreundlich über das besonders große 7“ Farb-Touchdisplay der **eco**manager-*touch* Regelung geregelt. Es besteht auch die Möglichkeit zur Visualisierung auf Smartphone, PC und Tablets via VNC Server oder App.

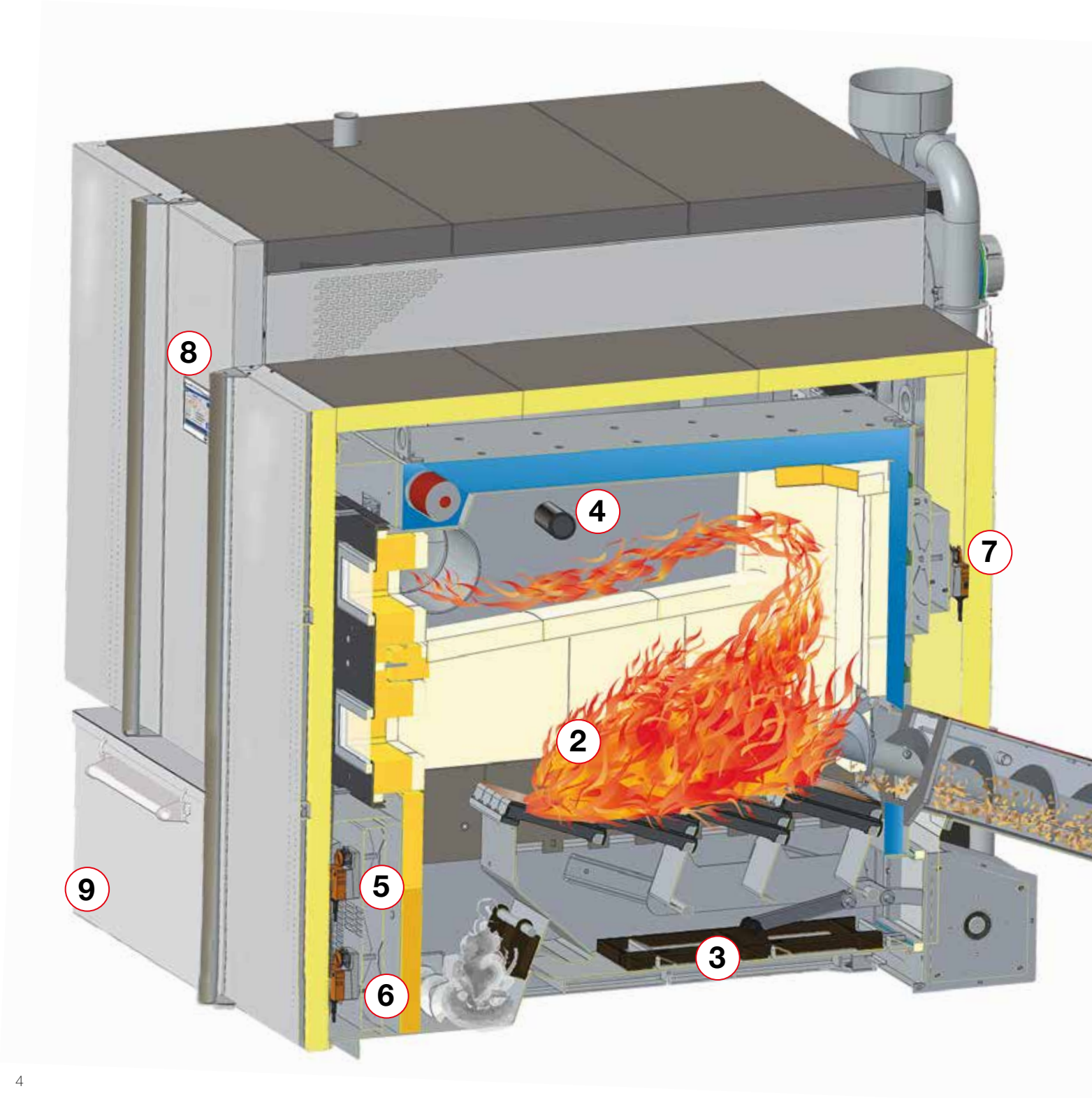

Ausgereifte Technik im Detail

Zellradschleuse mit Einschubeinheit (1)
Die Zellradschleuse bietet höchste Rückbrandsicherheit und ist durch die großzügig dimensionierte Einkammerschleuse besonders materialschonend. Ausgestattet mit wechselbaren, gehärteten Messern zum Schneiden von sehr langen Teilen.
Die unterschiedlichen Brennstoffgrößen werden mit einer progressiven Schnecke im Kanal, mit speziell angepasster Geometrie und geringstem Kraftaufwand in den Kessel transportiert.
Die Zellradschleuse und die Einschubeinheit haben einen gemeinsamen, effizienten Antrieb mit Stirnrad-Flachgetriebe.

Geeignete Brennstoffe:

+ Hackgut ISO 17225-4, P16S-P31S (G30-G50), maximal 40 % Wassergehalt;
+ Pellets ISO 17225-2-A1, ENplus A1

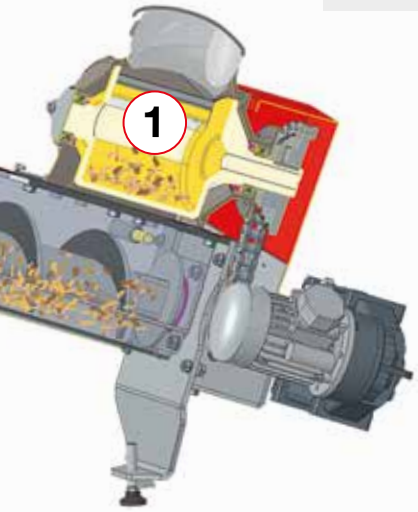

Brennkammer mit Vorschubrost (2) und Ascheschieber (3)
Hochtemperaturbeständige Brennkammer mit Vorschubrost. Der Vorschubrost wird je nach Materialzusammensetzung und Leistung mit unterschiedlicher Geschwindigkeit bewegt und sorgt auch bei schwierigen Materialien für eine saubere Verbrennung und verhindert Schlackebildung. Der Ascherechen und der Vorschubrost haben einen gemeinsamen, stromsparenden Antrieb.

Brennraumtemperaturüberwachung (4) mit Rezirkulationsregelung (5)
Die Brennkammertemperatur wird permanent überwacht. Wenn bei besonders trockenen Materialien (Pellets, Miscanthus) die Temperatur in einen zu hohen Temperaturbereich ansteigt, wird automatisch die serienmäßig integrierte Rezirkulation zugeschaltet und so wiederum der Brennraum gekühlt. Die Einsatzdauer der feuerberührten Teile wird dadurch stark verlängert.

Legende:

1 Einschub mit Zellradschleuse
2 Brennkammer mit Vorschubrost
3 Ascheschieber
4 Brennraumtemperaturüberwachung
5 Rezirkulationsregelung
6 Primärluftregelung
7 Sekundärluftregelung
8 Regelung **eco**manager-*touch*
9 Aschebox

Innovative technische Lösungen

Primärluftregelung (6)
und Sekundärluftregelung (7)
Die Primär- und Sekundärluft wird nach Leistungsanforderung und Brennraumtemperatur in Kombination mit den Messwerten der Lambdasonde geregelt. Der gesamte Verbrennungsablauf wird optimiert und höchste Wirkungsgrade, bei geringsten Emissionswerten, werden auch bei unterschiedlichsten Brennstoffen erreicht.

Regelung (8)
SOLARFOCUS bietet mit seiner intuitiven Touchscreen-Regelung **eco**manager-*touch* das Maximum an Regelungskomfort. Das moderne Reglungskonzept mit einfachster Bedienung via Touchscreen regelt neben dem Heizkessel auch das gesamte Heizsystem. So können alle Produkte von SOLARFOCUS innerhalb eines Wärmenetzes miteinander verknüpft werden und sind somit bestens aufeinander abgestimmt. Mit Hilfe der mySOLARFOCUS-APP oder über VNC kann jederzeit und von überall auf die Regelung zugegriffen werden.

Aschebox (9)
In der großzügig dimensionierten Aschebox wird die gesamte Asche von Vorschubrost, Wärmetauscherreinigung und Elektrostatischer Staubabscheider gesammelt.
Optional kann die Asche auch in externe größere Behälter, zur Verlängerung der Intervalle zur Ascheentleerung, transportiert werden.

Wärmetauscherreinigung (10)
Reibahlen mit strömungsoptimierten Leitblechen reinigen automatisch die Wärmetauscher und sorgen für niedrige Abgastemperaturen.

rotierende Schabekante

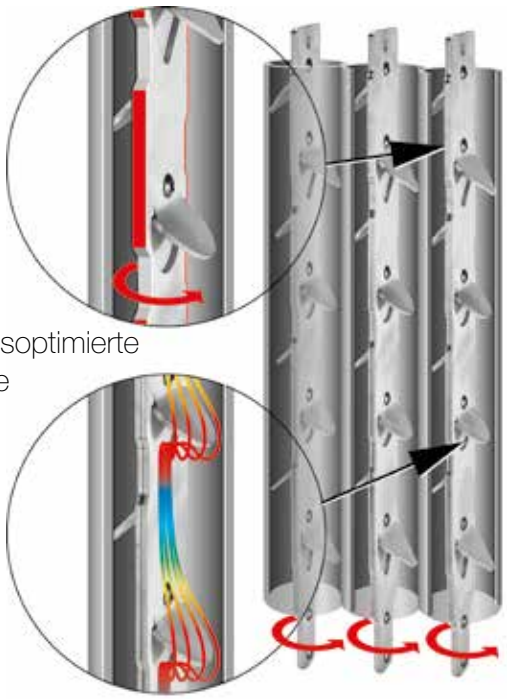

strömungsoptimierte Leitbleche

Lambdasonde (11)
Seit 1981 Erfahrung mit Lambdatechnik. Garantiert eine energiesparende Verbrennung durch Anpassung an den Brennstoff.

Legende:
9 Aschebox
10 Wärmetauscherreinigung
11 Lambdasonde
12 Elektrostatischer Staubabscheider
13 Saugzuggebläse mit EC-Motorentechnologie

Elektrostatischer Staubabscheider (12)

Um die letzten, noch nicht abgeschiedenen Staubpartikel auch noch aus dem Abgasstorm zu filtern, hat SOLARFOCUS einen serienmäßig integrierten elektrostatischen Staubabscheider entwickelt. Eine spezielle Sprühelektrode mit einer Hochspannung von bis zu 30 kV ionisiert die feinen Staubpartikel, welche sich in der Folge an der Abscheideelektrode als Staubschicht anhaften. Die Reinigung der Sprüh- und Abscheideelektrode erfolgt vollautomatisch gemeinsam mit der Wärmetauscherreinigung. Externe, oft mit Zusatzkosten verbundene Reinigungseinrichtungen sind somit nicht mehr erforderlich.

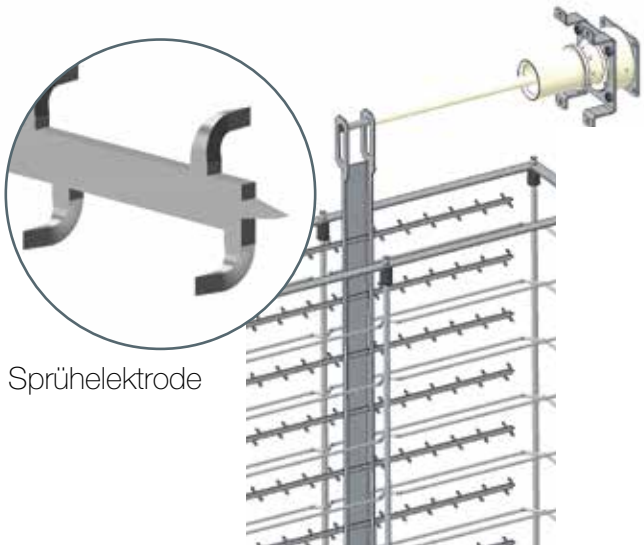

Saugzuggebläse mit EC-Motorentechnologie (13)

Das drehzahlgeregelte Saugzuggebläse mit Edelstahlschaufeln ermöglicht den modulierenden Betrieb des Heizkessels. Die EC-Technologie (elektronisch kommutierter Motor) garantiert zusätzlich höchste Effizienz auch im Teillastbetrieb.

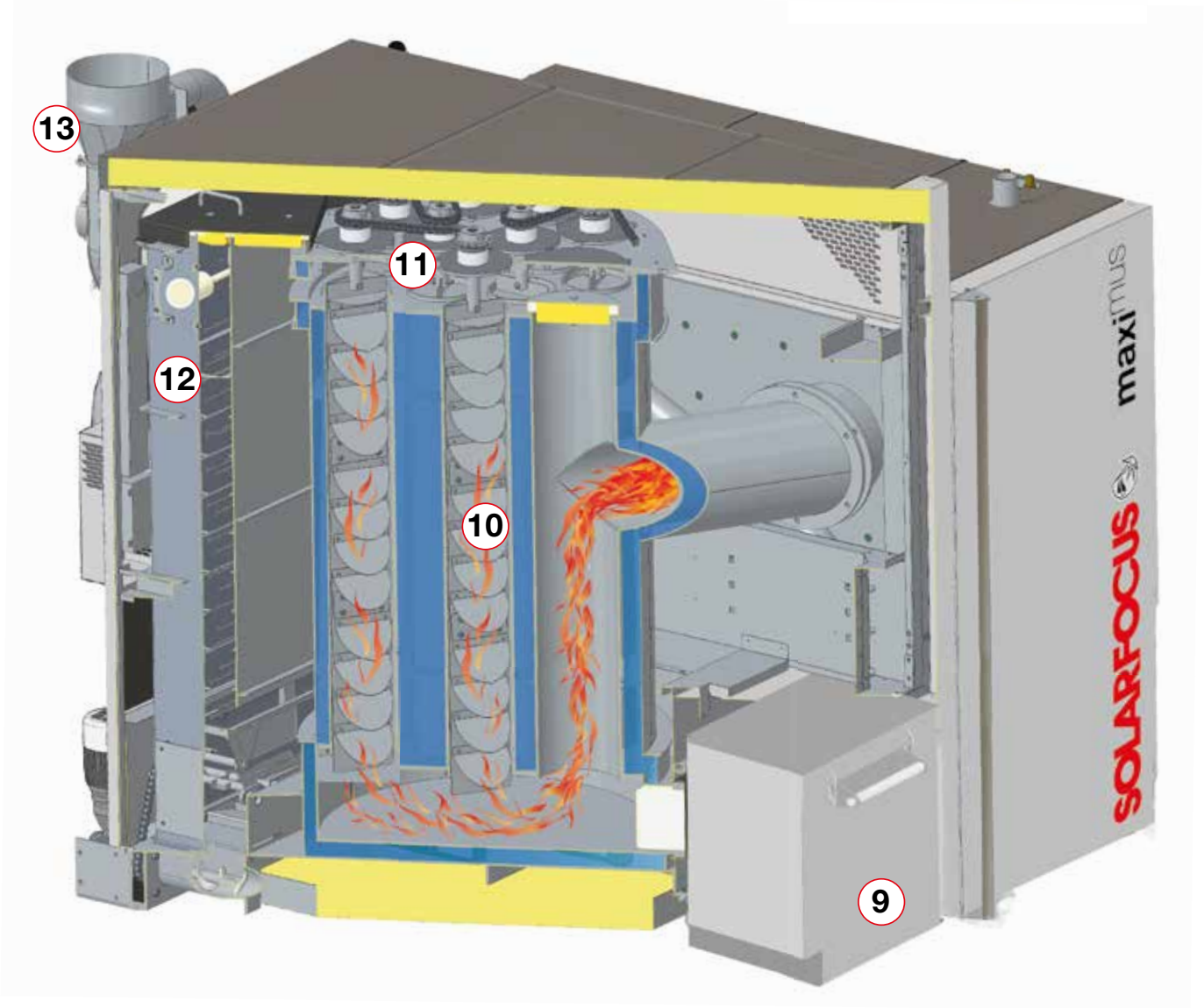

Intelligente Regelung

+ Intuitive Regelung mit 7“ Touch-Display
+ Berücksichtigt die Wetterprognose
+ my**SOLARFOCUS**-App

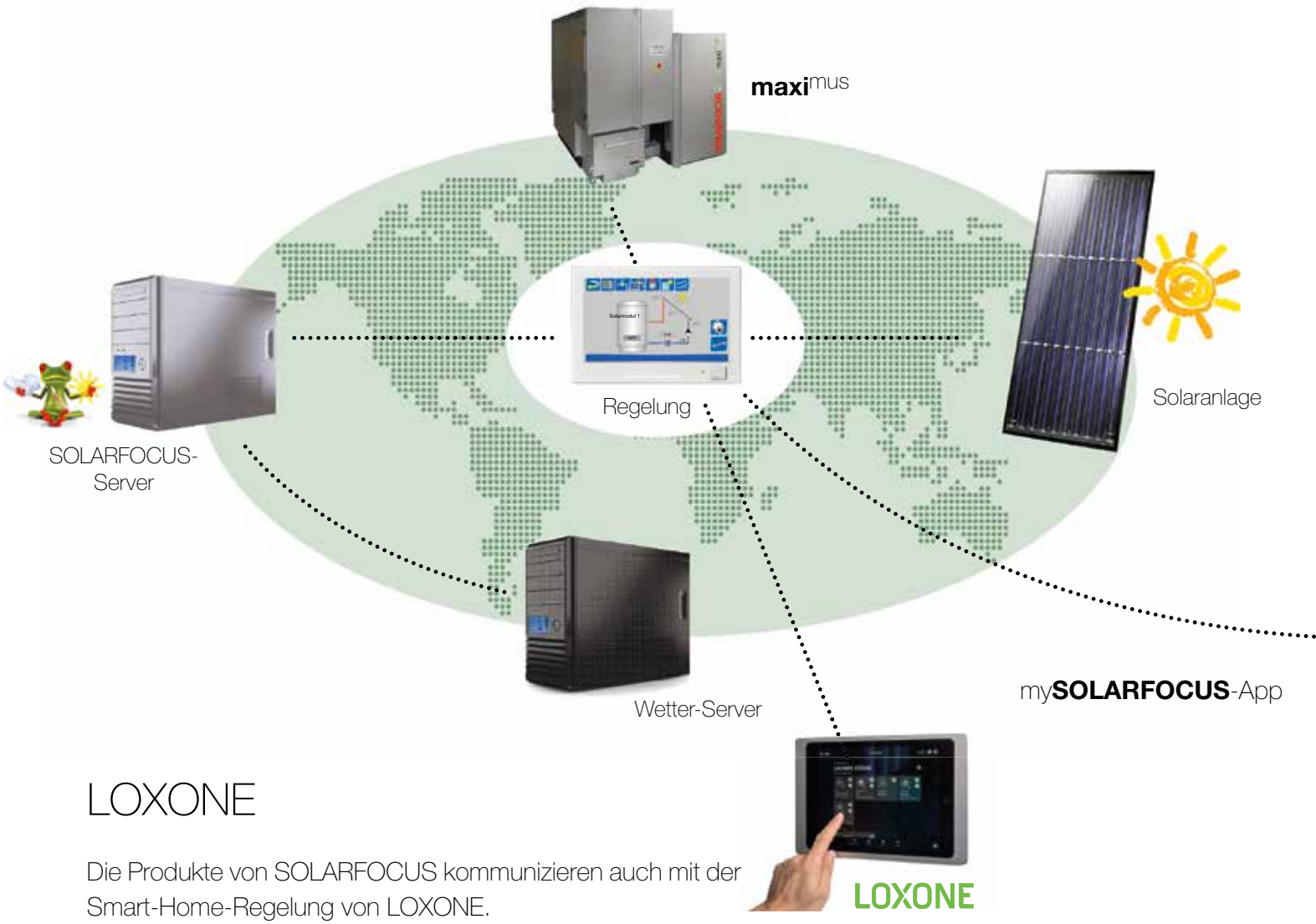

LOXONE

Die Produkte von SOLARFOCUS kommunizieren auch mit der Smart-Home-Regelung von LOXONE.
Alles im Blick: Status der Heizkreispumpen, verschiedene Kesselwerte, Puffer-, Boiler-, Vorlauftemperatur u.v.m.

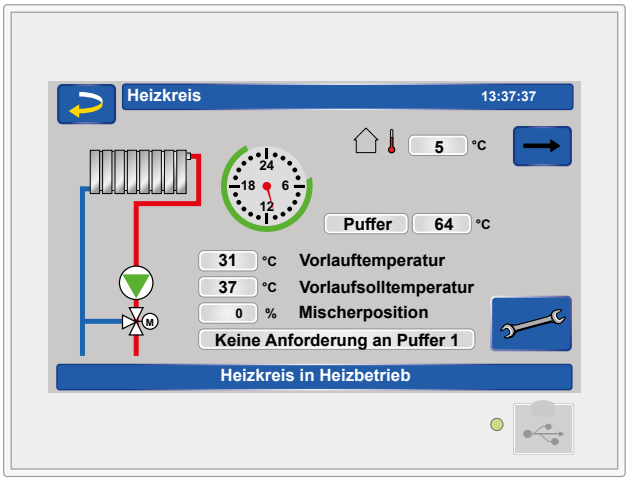

ecomanager-*touch*

denkt beim Messen und Regeln mit!

Die wechselnden Außentemperaturen werden genau so berücksichtigt, wie die ganz persönlichen Wohngewohnheiten. Wird der Heizkessel in Kombination mit einer Solaranlage verwendet, startet der Brenner nur dann, wenn die benötigte Heizenergie von der Solaranlage nicht zur Gänze zur Verfügung gestellt werden kann. Jeder unwirtschaftliche Brennerstart wird vermieden.
Der **eco**manager-*touch* ist sehr einfach zu bedienen. Er ermöglicht individuelle Einstellungen und sorgt für ein perfekt abgestimmtes Heizsystem.

Wetterprognose-Funktion

Die Wetterprognose-Funktion (Wetterfrosch) ist serienmäßig integriert.
Diese Top-Innovation bringt dem Nutzer nicht nur zusätzlichen Komfort, sondern hilft auch bares Geld zu sparen. Die Regelung bezieht Livedaten von einem Wetterserver und kommuniziert mit dem **maxi**mus, wann er heizen muss – oder wann er es bleiben lassen kann, weil Sonnenschein erwartet wird.

my**SOLARFOCUS**-App

Noch komfortabler können Sie Ihre Heizungsanlage mit der App my**SOLARFOCUS** steuern. In Kombination mit dem Wetterfrosch reichen nur wenige Sekunden, um Ihre Anlage per Smartphone einzustellen. Dabei ist es egal, wo Sie gerade sind, im Büro, auf der Couch oder im Urlaub. Für Smartphone (Android und Apple) mit ansprechendem Design zur intuitiven Bedienung der wichtigsten Heizparameter. Möglichkeit zur Visualisierung des Solarertrages bei installiertem Wärmemengenzähler und Regelung über **eco**manager-*touch*.

Befüll- und Lagermöglichkeiten

Pellets

maxi^mus mit Saugsonden und Saugsonden-Umschalteinheit automatisch

maxi^mus Saugsystem Schneckenförderung

maxi^mus Saugsystem Maulwurf

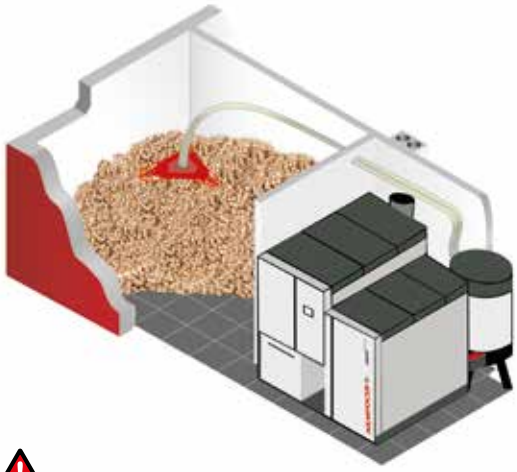

HINWEIS:
Weitere Austragungssysteme auf Anfrage möglich!

Hackgut

Direkte Raumaustragung mit Blattfedern-Rührwerk bis Ø 4,5 m

Direkte Raumaustragung mit Knickarm-Rührwerk bis Ø 6 m und Befüllschnecke

Fallrohr-Raumaustragung

Um(welt)denken und Vordenken

steht bei jedem Produkt, das wir entwickeln, im Vordergrund. Am Standort St. Ulrich sind die Bereiche Forschung, Entwicklung, Produktion, Qualitätssicherung und Verwaltung untergebracht. SOLARFOCUS beschäftigt Menschen, denen die Umwelt und der Einsatz erneuerbarer Energien ein Anliegen sind.

St. Ulrich/Steyr (Austria)

Lorsch (Deutschland)

INNOVATION – WIRTSCHAFTLICHKEIT – QUALITÄT

SOLARFOCUS gestaltet die Zukunft mit Produkten, die den Menschen dienen und die Umwelt entlasten! SOLARFOCUS beschäftigt sich mit der Entwicklung, dem Bau und dem Vertrieb von solar- und umwelttechnischen Produkten mit den Schwerpunkten:

Biomasseheizungen
Solaranlagen
Wärmepumpen und
Frischwassertechnik

SOLARFOCUS ist einen Schritt voraus: Durch laufende Forschung, Entwicklung und Zusammenarbeit mit renommierten Forschungsinstituten und Partnern können wir eine dynamische Firmenentwicklung verzeichnen. Unsere Produkte werden in Europa ausschließlich über den Fachhandel angeboten. Permanente Schulungen und Seminare mit unseren Partnern gewährleisten den Anlagenbetreibern projektorientierte Beratung und professionellen Einbau der Anlagen.

AUSZEICHNUNGEN wie:

- Innovationspreis “Energie-Genie” 2019, 2016, 2011, 2003,1995
- Pegasus in Gold
- Jungunternehmerpreis
- UK Built It Award 2015
- Best Business Award 2014
- Slowenischer Innovationspreis 2014
- Polnischer Innovationspreis „Zloty Medal” 2012 u. 2013
- Italienischer Innovationspreis für energieeffiziente Technologien 2012
- Nominierung zum Staatspreis für Innovationen
- Umweltschutzpreis des Landes Oberösterreich
- Haustechnik Award 2004

uvm. bestätigen unsere Philosophie.

PEGASUS DER WIRTSCHAFTSPREIS DER OÖNACHRICHTEN · haus technik Award 2004 · FORLENER FORESTA · LEGNO · ENERGIA · KLIMAHOUSE trend 2012 · ZŁOTY MEDAL 2013 · BEST BUSINESS AWARD · SREBRNO PRIZNANJE SILVER AWARD 17. ENERGETIKA ENERGETICS · ENERGIE GENIE ENERGIESPARMESSE 2019 · Build It AWARDS 2015 WINNER

SOLARFOCUS
macht unabhängig

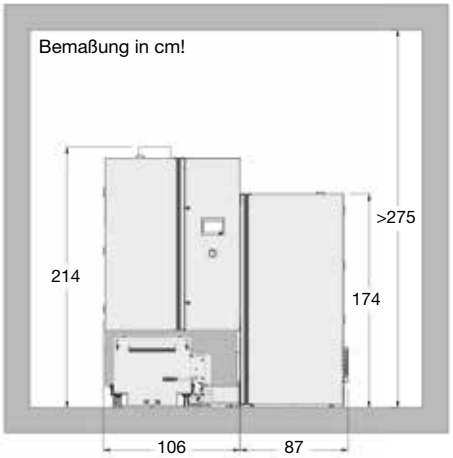

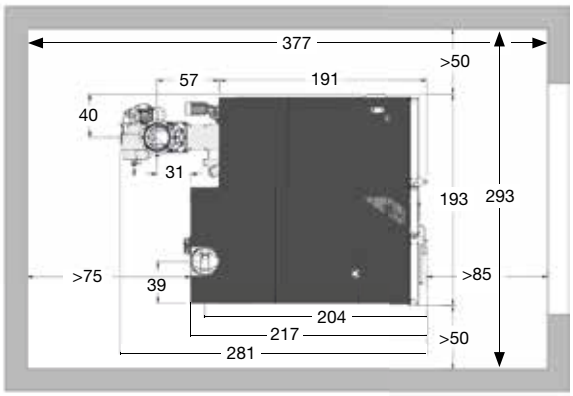

maximus		150	200	250	300
Leistungsbereich Pellets	[kW]	44,7 - 149	44,7 - 201	44,7 - 250	44,7 - 299
Leistungsbereich Hackgut	[kW]	44,7 - 149	44,7 - 201	44,7 - 240	-
Kesselklasse		5	5	5	5
Maximal zulässiger Betriebsdruck	[bar]	3	3	3	3
Einstellbereich Temperaturregler	[°C]	70 - 90	70 - 90	70 - 90	70 - 90
Höhe inkl. Stellfüße (ohne Anschlüsse)	[cm]	214	214	214	214
Minimale Raumhöhe	[cm]	275	275	275	275
Einbringmaß Brenner - Breite	[cm]	90	90	90	90
Einbringmaß Wärmetauscher - Breite	[cm]	100	100	100	100
Einbringmaß Wärmetauscher - Höhe	[cm]	207	207	207	207
Abgasrohr DM	[cm]	25	25	25	25
Höhe Abgasrohr	[cm]	214	214	214	214
Gesamtgewicht	[kg]	3290	3290	3290	3290
Wasserinhalt	[l]	565	565	565	565
Aschebox	[l]	160	160	160	160
Thermische Ablaufsicherung		G 1/2" AG	G 1/2" AG	G 1/2" AG	G 1/2" AG
Spannungsversorgung	[V]	400 V 16 A C	400 V 16 A C	400 V 16 A C	400 V 16 A C
Brennstoff Hackgut		Hackgut ISO 17225-4, Klassen A1, A2, B1; Größen P16S-P31S (G30-G50), maximal 40 % Wassergehalt			
Brennstoff Holzpellets		Pellets ISO 17225-2-A1, ENplus A1			

Alles aus einer Hand

- ☑ Biomasseheizungen
- ☑ Solaranlagen
- ☑ Wärmepumpen
- ☑ Frischwassertechnik

Produkte für

Pellets

Pellets + Stückholz

Stückholz

Hackgut

Sonnenenergie

Frischwasser

Wärmepumpe

Ihr persönlicher Betreuer

Österreich

SOLARFOCUS GmbH, Werkstraße 1, A-4451 St. Ulrich/Steyr

office@solarfocus.at Tel.: 07252 50 002 - 0
www.solarfocus.at Fax: 07252 50 002 - 10

Deutschland

SOLARFOCUS GmbH, Marie-Curie-Str. 14-16, D-64653 Lorsch

info@solarfocus.de Tel.: 06251 13 665 - 00
www.solarfocus.de Fax: 06251 13 665 - 50

Schweiz

SOLARFOCUS Schweiz GmbH, Gewerbe Mooshof 10

CH-6022 Grosswangen Tel.: 041 984 0880
www.solarfocus.ch info@solarfocus.ch

© SOLARFOCUS GmbH | 05/2021 | DRUCK0400

Technische Änderungen, Satz- und Druckfehler vorbehalten! Verwendete Abbildungen sind Symbolfotos. Jegliche Verwendung ist ohne schriftliches Einverständnis des Rechteinhabers SOLARFOCUS untersagt. Angaben ohne Gewähr!